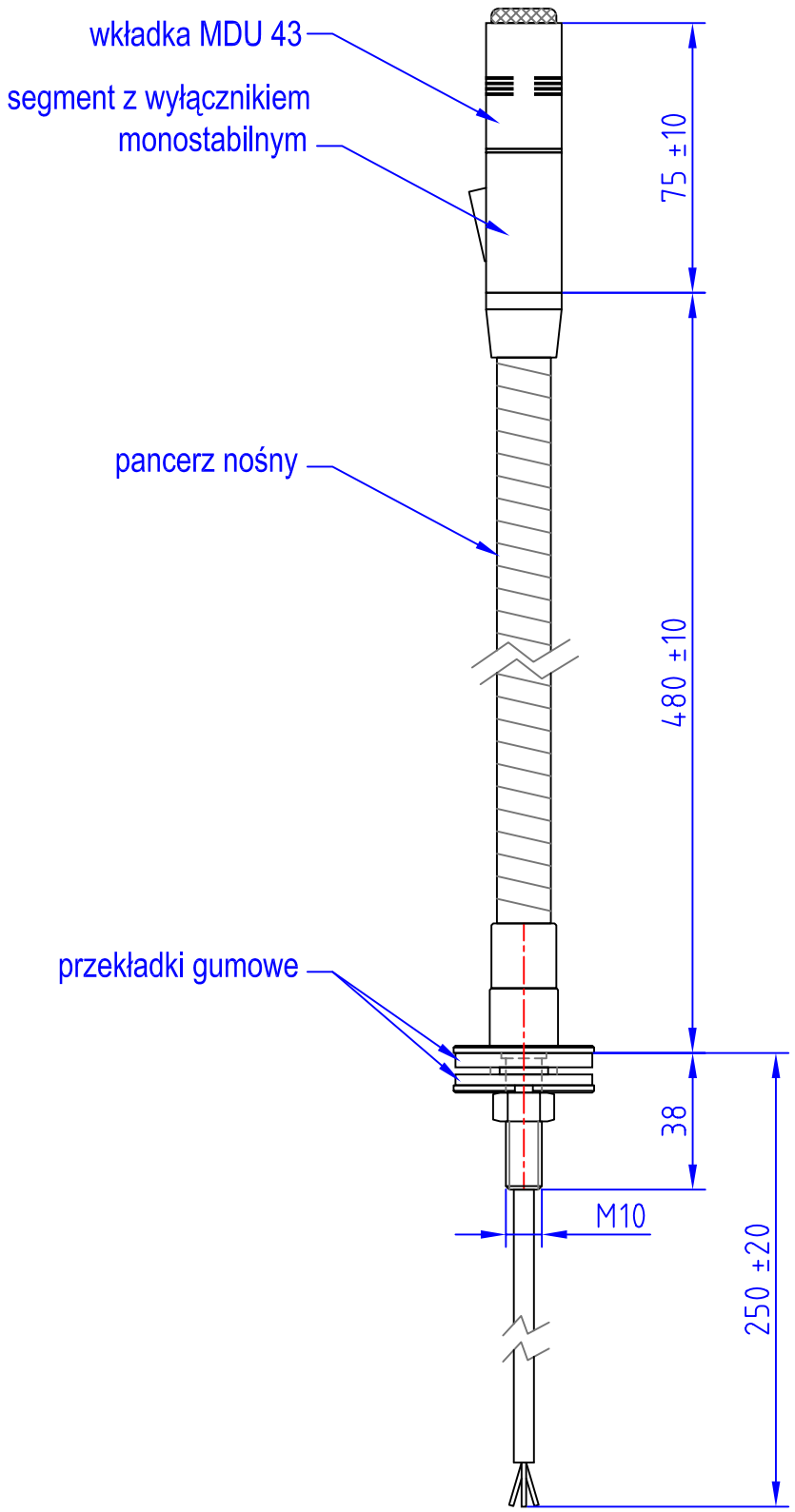


| | | | | | | |
|---|---|---|---|---|---|---|
| Konstruował | Nazwisko Kaźmierczak | | Podpis | | Il.szt.na wyrób 1 | Ark.nr/Arkuszy 1/2 |
| Zatwierdził | Nazwisko | | Podpis | | | |
| Tol IT 14 | Materiał złożenie | Obr.cieplna - | Powł.ochr. - | Obr.pow. ✓ | Nr komp. grg22 | |
| Skala 1:2 | Nazwa Mikrofon MDU 43/RG1 kpl. | | | | Nr rys. Szkic 40210/01 | |
| R & G PLUS Sp. z o.o. | | | | | | |